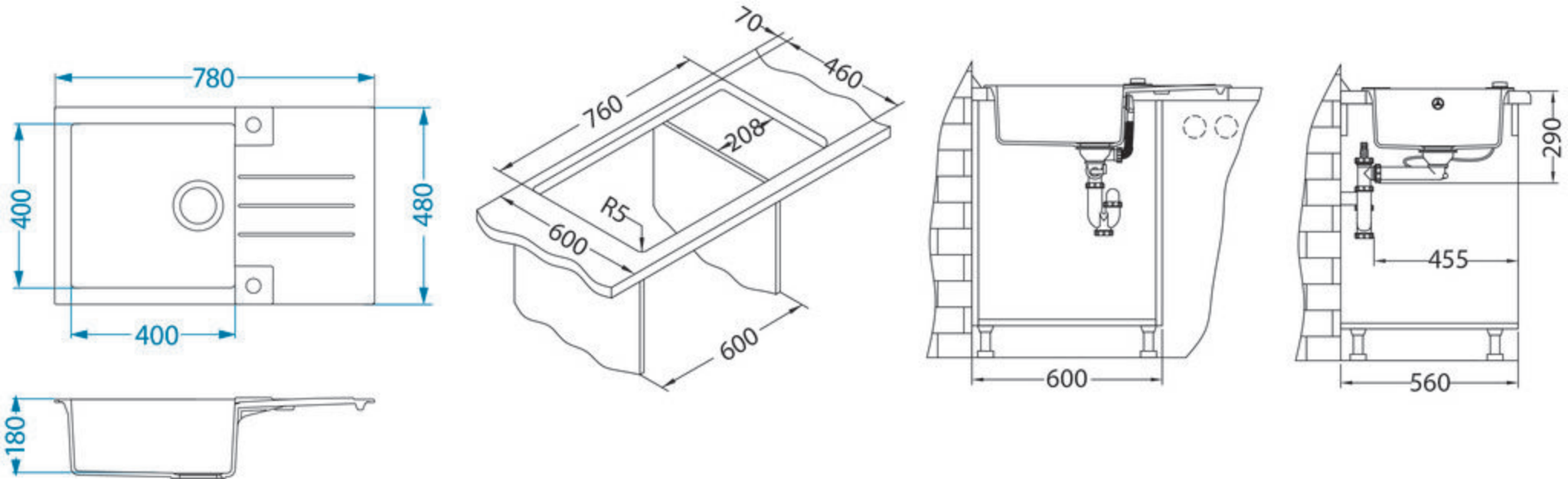
780
400
480
400
180
70
460
760
208
R5
600
600
600
290
455
560